МОНТАЖНЫЕ ПОЛОЖЕНИЯ

NMRW

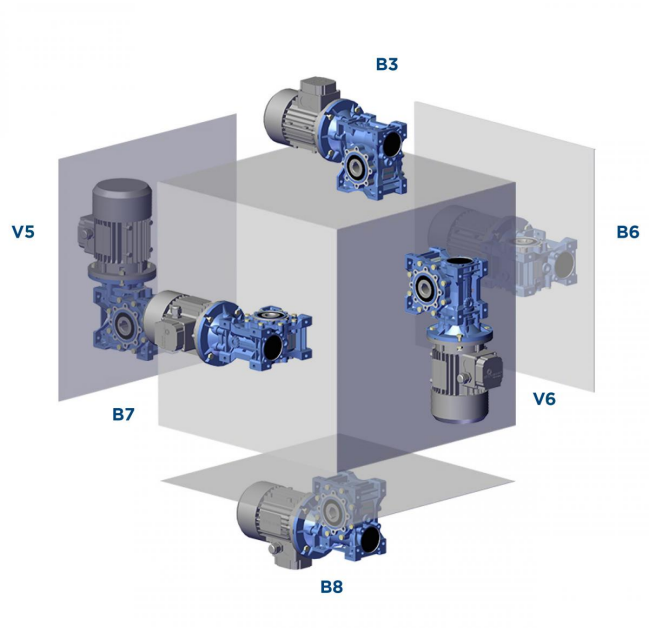

PC+NMRW

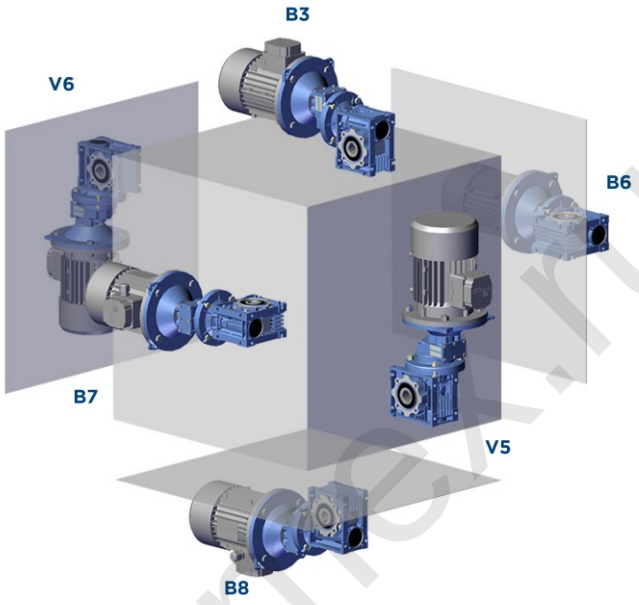

ВАРИАНТЫ СБОРКИ ДЛЯ NMRW/NMRW

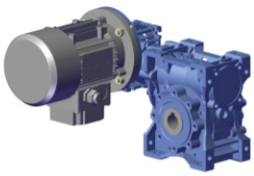
AS1

AS2

VS1

VS2

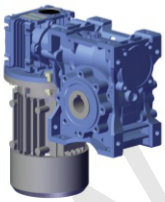
PS1

PS2

BS1

BS2

ВАРИАНТЫ СБОРКИ PC+NMRW

BS

AS

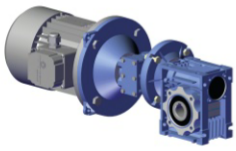
VS

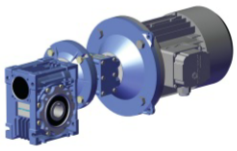
PS

www.redukt-mex.ru