MHD SERIES

PBZ

PBH

PBC

# Редукторы Mid-Heavy Duty

MOTOVARIO®
HEART OF MOTION
a TECO Group company

# РЕШЕНИЯ ДЛЯ СРЕДНЕТЯЖЕЛОЙ ПРОМЫШЛЕННОСТИ

MHD SERIES

## ОСНОВНЫЕ ОБЛАСТИ ПРИМЕНЕНИЯ

конвейерные ленты

мельницы

измельчители

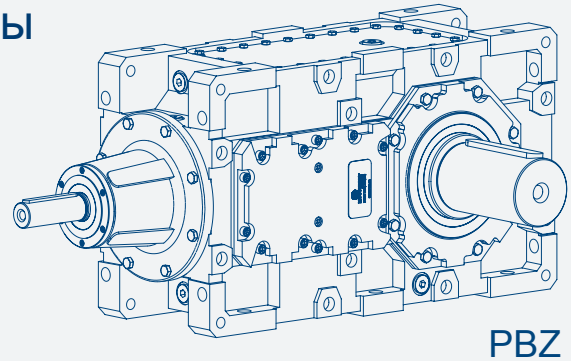

PBZ

башенные градирни

возвратно-поступательные насосы

мультипликаторы

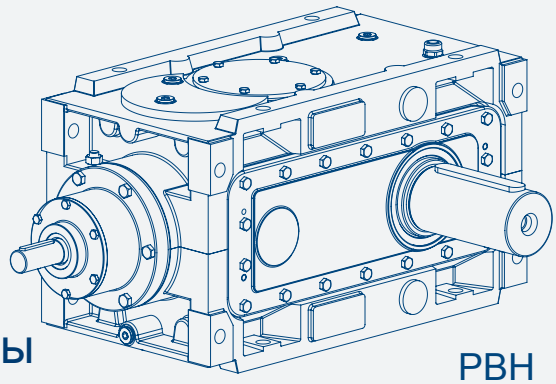

PBH

прессы для пальмового масла

шнековые конвейеры

затворы для сброса воды

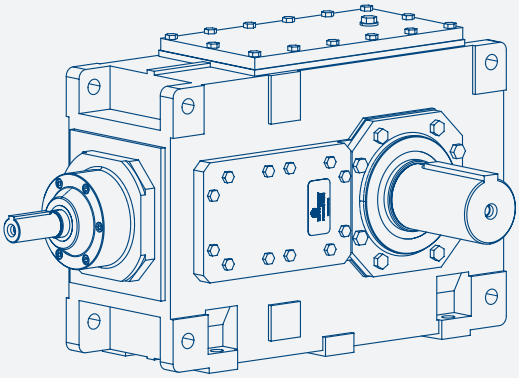

PBC

# PBZ

MHD SERIES

## РАБОТА В НЕПРЕРЫВНОМ РЕЖИМЕ С НИЗКИМИ РАСХОДАМИ НА ТЕХОБСЛУЖИВАНИЕ

В серии PBZ Motovario представлены редукторы с параллельными и перпендикулярными валами, в которых используется до 4 ступеней редукции, они отличаются высокой удельной мощностью, компактностью, модульностью, надежностью и хорошим соотношением производительность/прочность.
Это промышленные редукторы, разработанные и предназначенные для непрерывной работы, использования в критически важных системах и особо тяжелых условиях эксплуатации, которые предлагаются с богатым набором принадлежностей и в исполнениях, предусмотренных для конкретных отраслей: PBZ полностью отвечают всем этим требованиям и готовы к использованию в тяжелой промышленности.

## АССОРТИМЕНТ

| | | | отношение i | |
|---|---|---|---|---|
| | диаметр медленновращающийся вал (мм) | Mn2 (Нм) | мин | макс. |
| **PZ 179** | 100 | 9000 | 6,37 | 86,2 |
| **PZ 199** | 110 | 11000 | 7,91 | 107 |
| **PZ 219** | 120 | 19000 | 6,28 | 318 |
| **PZ 249** | 130 | 24000 | 7,96 | 403 |
| **PZ 269** | 140 | 29000 | 6,44 | 339 |
| **PZ 279** | 160 | 36000 | 7,96 | 419 |
| **PZ 319** | 170 | 55000 | 6,33 | 314 |
| **PZ 349** | 180 | 70000 | 8,14 | 404 |
| **PZ 399** | 200 | 90000 | 6,62 | 319 |
| **PZ 409** | 220 | 110000 | 8,01 | 386 |

| | | | отношение i | |
|---|---|---|---|---|
| | диаметр медленновращающийся вал (мм) | Mn2 (Нм) | мин | макс. |
| **BZ 179** | 100 | 9000 | 13,3 | 69,7 |
| **BZ 199** | 110 | 11000 | 16,5 | 86,6 |
| **BZ 219** | 120 | 19000 | 12 | 323 |
| **BZ 249** | 130 | 24000 | 15,3 | 410 |
| **BZ 269** | 140 | 29000 | 12,4 | 348 |
| **BZ 279** | 160 | 36000 | 15,3 | 431 |
| **BZ 319** | 170 | 55000 | 12,1 | 320 |
| **BZ 349** | 180 | 70000 | 15,6 | 412 |
| **BZ 399** | 200 | 90000 | 12,7 | 327 |
| **BZ 409** | 220 | 110000 | 15,3 | 396 |

## ХАРАКТЕРИСТИКИ

- Моноблочный каркас (размером до 349, включительно) с повышенной удельной мощностью.
- Универсальное крепление для горизонтального и вертикального монтажа.
- Цельный медленновращающийся вал в стандартной комплектации.
- Соединительный колокол для крупных двигателей, отвечающих стандартам IEC.

## ДОПОЛНИТЕЛЬНЫЕ ПРИНАДЛЕЖНОСТИ

- Системы охлаждения: вентилятор, внутренний змеевик, автономный воздушный/водяной блок для масла.
- Выходной фланец для непосредственного крепления к обслуживаемой машине.
- Специальные выходные валы, усиленные для областей применения с высокими радиальными нагрузками.
- Блоки управления, оснащенные основанием, электродвигателем, соединением (гидравлическим, упругим или зубчатым), стояночным тормозом.
- Комплекты принадлежностей, предназначенных для нужд конкретных областей применения.

# РВН

## МАКСИМАЛЬНАЯ НАДЕЖНОСТЬ ДАЖЕ В САМЫХ ТЯЖЕЛЫХ УСЛОВИЯХ ЭКСПЛУАТАЦИИ

В серии РВН Motovario представлены редукторы с параллельными и перпендикулярными валами, в которых используется до 4 ступеней редукции, которые обеспечивают максимальную надежность даже в самых тяжелых условиях эксплуатации, например, при наличии повышенной инерции, перегрузок и внезапных толчков, а также существенных внешних нагрузок.
Характеристики ассортимента расширяются возможностями по индивидуализации, что позволяет предложить индивидуальные решения, разработанные специально для удовлетворения самых высоких требований заказчиков и отличающиеся высоким технологическим содержанием.

## АССОРТИМЕНТ

| | | | отношение i | |
|---|---|---|---|---|
| | диаметр медленновращающийся вал (мм) | Mn2 (Нм) | мин | макс. |
| **РН 180** | 100 | 13000 | 2,04 | 605 |
| **РН 200** | 110 | 18000 | 1,95 | 600 |
| **РН 225** | 120 | 28000 | 1,96 | 627 |
| **РН 250** | 130 | 35000 | 2,04 | 636 |
| **РН 280** | 140 | 49000 | 1,96 | 625 |
| **РН 355** | 180 | 90000 | 1,95 | 627 |

| | | | отношение i | |
|---|---|---|---|---|
| | диаметр медленновращающийся вал (мм) | Mn2 (Нм) | мин | макс. |
| **ВН 180** | 100 | 13000 | 5,27 | 593 |
| **ВН 200** | 110 | 18000 | 5,44 | 632 |
| **ВН 225** | 120 | 28000 | 5,41 | 634 |
| **ВН 250** | 130 | 35000 | 5,44 | 633 |
| **ВН 280** | 140 | 46000 | 5,41 | 623 |
| **ВН 355** | 180 | 80000 | 5,52 | 604 |

## ХАРАКТЕРИСТИКИ

- Корпус разделен на 2 части, что упрощает проведение техобслуживания непосредственно в оборудовании.
- Цельный медленновращающийся вал в стандартной комплектации.
- Высокая способность выдерживать внешние нагрузки на концах вала, как медленновращающегося, так и быстровращающегося.

# РВС

## ИДЕАЛЬНЫЙ ВЫБОР ДЛЯ СЕЗОННОГО ИСПОЛЬЗОВАНИЯ

В серии РВС Motovario представлены редукторы с параллельными и перпендикулярными валами, в которых используется до 4 ступеней редукции, при их разработке использовался принцип высокой модульности и специализации, что позволило обеспечить высокий уровень совместного использования общих компонентов и повысить конкурентоспособность этих моделей.
Благодаря своим конструктивным особенностям редукторы серии РВС особенно подходят для сезонного использования или для прерывистой работы.

## АССОРТИМЕНТ

| | | | отношение i | |
|---|---|---|---|---|
| | диаметр медленновращающийся вал (мм) | Mn2 (Нм) | мин | макс. |
| **РС 176** | 100 | 9000 | 1,25 | 90 |
| **РС 196** | 110 | 12000 | 8 | 112 |
| **РС 216** | 120 | 17000 | 1,25 | 355 |
| **РС 246** | 130 | 22000 | 8 | 450 |
| **РС 266** | 140 | 29000 | 1,25 | 355 |
| **РС 276** | 160 | 35000 | 8 | 450 |
| **РС 316** | 170 | 50000 | 1,6 | 355 |
| **РС 346** | 180 | 62000 | 8 | 450 |
| **РС 396** | 200 | 73000 | 1,6 | 355 |
| **РС 406** | 210 | 90000 | 8 | 450 |

| | | | отношение i | |
|---|---|---|---|---|
| | диаметр медленновращающийся вал (мм) | Mn2 (Нм) | мин | макс. |
| **ВС 176** | 100 | 9000 | 5 | 315 |
| **ВС 196** | 110 | 12000 | 6,3 | 400 |
| **ВС 216** | 120 | 17000 | 5 | 315 |
| **ВС 246** | 130 | 22000 | 6,3 | 400 |
| **ВС 266** | 140 | 29000 | 5 | 315 |
| **ВС 276** | 160 | 35000 | 6,3 | 400 |
| **ВС 316** | 170 | 50000 | 5 | 315 |
| **ВС 346** | 180 | 62000 | 6,3 | 400 |
| **ВС 396** | 200 | 73000 | 5 | 315 |
| **ВС 406** | 210 | 90000 | 6,3 | 400 |

# ОСНОВНЫЕ ПРИНАДЛЕЖНОСТИ

MHD SERIES

| | PBZ | PBH | PBC |
|---|---|---|---|
| Устройство смазки: механический насос | ● | ● | ● |
| Устройство смазки: мотопомпа | ● | ● | ● |
| Охлаждающие вентиляторы | ● | ● | ● |
| Охлаждающий змеевик (с термостатическим клапаном или без него) | ● | ● | ● |
| Узел воздушного охлаждения масла | ● | ● | |
| Узел водяного охлаждения масла | ● | ● | |
| Фильтр принудительной смазки | ● | ● | ● |
| Нагреватель масла | ● | ● | ● |
| Датчик температуры масла и подшипников PT100 | ● | ● | ● |
| Реле минимального давления | ● | ● | ● |
| Уровень масла в колонне | | ● | |
| Ограничитель обратного хода | ● | ● | ● |
| Медленновращающийся вал с зажимной втулкой | ● | ● | |
| Медленновращающийся шлицевый вал, полый и цельный | | ● | |
| Специальные уплотнения: из витона, на быстровращающемся и медленновращающемся валу | ● | ● | ● |
| Специальные уплотнения: лабиринтовые, на быстровращающемся и медленновращающемся валу | ● | ● | ● |
| Специальные уплотнения: двойные уплотнения из витона, на быстровращающемся и медленновращающемся валу | ● | ● | ● |
| Специальные уплотнения: двойные уплотнения из смеси бутадиен-нитрильного каучука, на быстровращающемся и медленновращающемся валу | ● | ● | ● |
| Специальная окраска C4 | ● | ● | ● |
| Специальная окраска C5 | ● | ● | ● |
| Выходной фланец | ● | ● | |
| Защита медленновращающегося вала | ● | ● | ● |
| Реактивный болт с тарельчатой пружиной | | ● | |
| Быстровращающийся двухконцевой вал для редукторов с параллельными валами | ● | | ● |
| Быстровращающийся двухконцевой вал для редукторов с перпендикулярными валами | ● | | |
| Колокол и соединение для подключения двигателя IEC | ● | ● | |
| Колокол и соединение для подключения двигателя NEMA | | ● | |

# ТОРГОВАЯ **СЕТЬ**

DP-MHD RU/2019/РЕД.1 rscadv.it

**ФИЛИАЛЫ**

MAC MOTOVARIO ASSEMBLY CENTRE

**ДИЛЕРЫ**

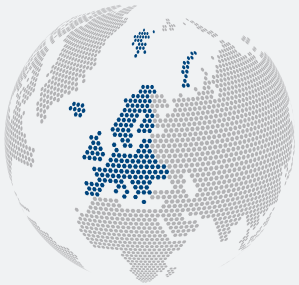

ЕВРОПА

СЕВЕРНАЯ АМЕРИКА

АЗИЯ

ОКЕАНИЯ

ЮЖНАЯ АМЕРИКА

АФРИКА

MOTOVARIO®
HEART OF MOTION
a TECO Group company

**Motovario spa**
Via Quattro Passi 1/3 - 41043 Formigine (MO) - Италия - Тел. +39 059 579700
marketing@motovario.it - www.motovario.com